КОРПУС ФИЛЬТРА ВОЗДУШНОГО

KPF, KKF, KPR, KPU

ТУ 7326-001-89653663-2022

ПАСПОРТ

F.23.01.ПИ

Настоящий паспорт является объединенным эксплуатационным документом корпусов фильтров кассетных и карманных воздушных KPF, KKF, KPR, KPU (далее по тексту «фильтры»). Паспорт содержит сведения, необходимые для правильной и безопасной их эксплуатации.

1 ОБЩИЕ СВЕДЕНИЯ ОБ ИЗДЕЛИИ

Фильтр ТУ 7326-001-89653663-2022

KPF/KKF/KPR/KPU		
SPF/SKF/SPR/SPU		
Обозначение	Типоразмер	Заводской номер

Дата выпуска «____» _____ 20 __ г. Отметка о приемке качества _____

2 НАЗНАЧЕНИЕ И КОНСТРУКЦИЯ

Карманные фильтры типа KPR, KPU предназначены для очистки воздуха, подающегося в каналы прямоугольного сечения. Температура перемещаемого воздуха от –40°C до +70°C.

Фильтры типа KPR имеют увеличенную длину кармана по сравнению с фильтрами KPU.

Кассетные фильтры KPF, KKF предназначены для очистки воздуха, подающегося в вентиляционные каналы прямоугольного и круглого сечения соответственно. Температура перемещаемого воздуха от –40°C до +70°C.

Корпуса фильтров изготавливаются из листовой оцинкованной стали марки 08ПС.

В корпусе фильтра устанавливаются пластиковые направляющие для быстрой замены фильтрующих вставок.

На широкой стороне корпуса фильтра устанавливается сервисная быстросъемная панель закрепленная винтами-барашками к корпусу.

Фильтры и вставки устанавливаются непосредственно в вентиляционный канал систем вентиляции и кондиционирования воздуха промышленных и общественных зданий. Допускается установка снаружи помещения при соблюдении требований настоящего паспорта.

Фильтры и вставки предназначены для эксплуатации в условиях умеренного климата по ГОСТ 15150.

Примечание: В конструкцию изделий могут быть внесены изменения, не ухудшающие их потребительских свойств и не учтенные в настоящем паспорте.

Примечание: Фильтрующая вставка не входит в состав воздушного фильтра и заказывается отдельно.

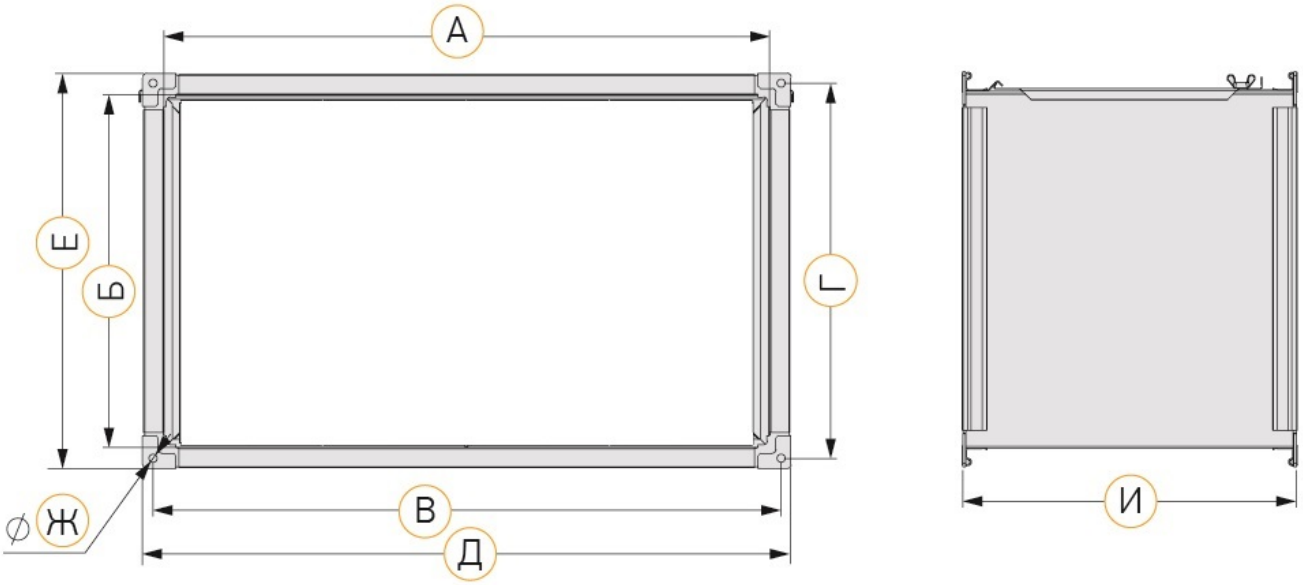

Рисунок 2.1 – Внешний вид и основные размеры фильтров KPR

Таблица 2.1 – Массогабаритные характеристики фильтров KPR

Обозначение	Размеры корпуса, мм								Масса, кг
	А	Б	В	Г	Д	Е	Ж	И	
KPR 30-15	300	150	320	170	340	190	9	540	6
KPR 40-20	400	200	420	220	440	240	9	540	6,8
KPR 50-25	500	250	520	270	540	290	9	640	9,4
KPR 50-30	500	300	520	320	540	340	9	640	10,2
KPR 60-30	600	300	620	320	640	340	9	640	11
KPR 60-35	600	350	620	370	640	390	9	640	11,2
KPR 70-40	700	400	720	420	740	440	9	720	14,2
KPR 80-50	800	500	820	520	840	540	9	800	23,4
KPR 90-50	900	500	930	530	960	560	11	820	26
KPR 100-50	1000	500	1030	530	1060	560	11	820	27,6

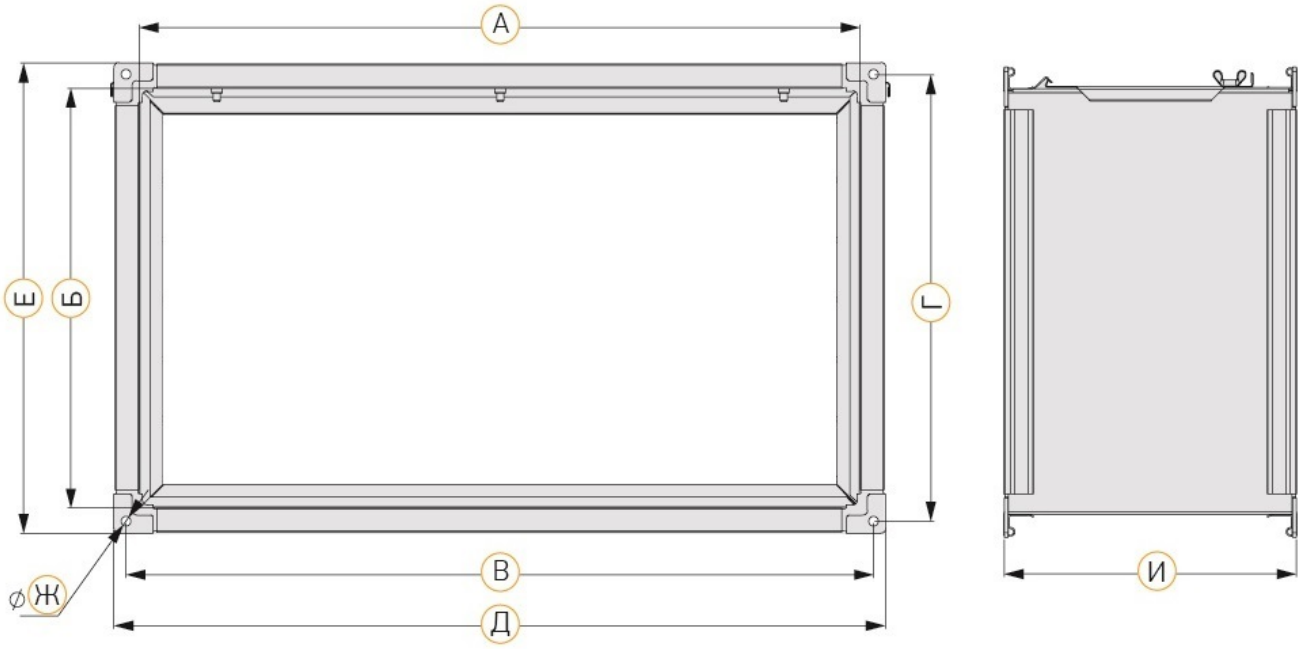

Рисунок 2.2 – Внешний вид и основные размеры фильтров KPF

Таблица 2.2 – Массогабаритные характеристики фильтров KPF

ТипоразмерА(см)–Б(см)	Размеры копруса, мм								Масса, кг
	А	Б	В	Г	Д	Е	Ж	И	
30–15	300	150	320	170	340	190	9	242	3,6
40–20	400	200	420	220	440	240	9	242	4
50–25	500	250	520	270	540	290	9	242	4,8
50–30	500	300	520	320	540	340	9	242	5,1
60–30	600	300	620	320	640	340	9	242	5,4
60–35	600	350	620	370	640	390	9	242	5,7
70–40	700	400	720	420	740	440	9	242	6,8
80–50	800	500	820	520	840	540	9	242	11
90–50	900	500	930	530	960	560	11	260	15
100–50	1000	500	1030	530	1060	560	11	260	19

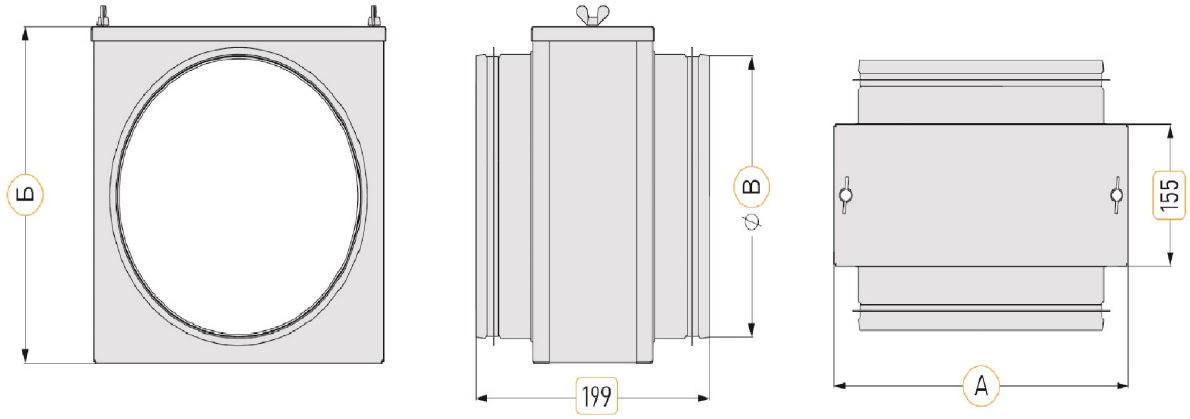

Рисунок 2.3 – Внешний вид и основные размеры фильтров KKF

Таблица 2.3 – Массогабаритные характеристики фильтров KKF

Обозначение	Размеры копруса, мм			Масса, кг
	А	Б	В	
KKF 100	136	140	100	1,25
KKF 125	166	170	125	1,52
KKF 160	196	200	160	1,81
KKF 200	241	245	200	2,36
KKF 250	291	295	250	3,04
KKF 315	356	360	315	3,94

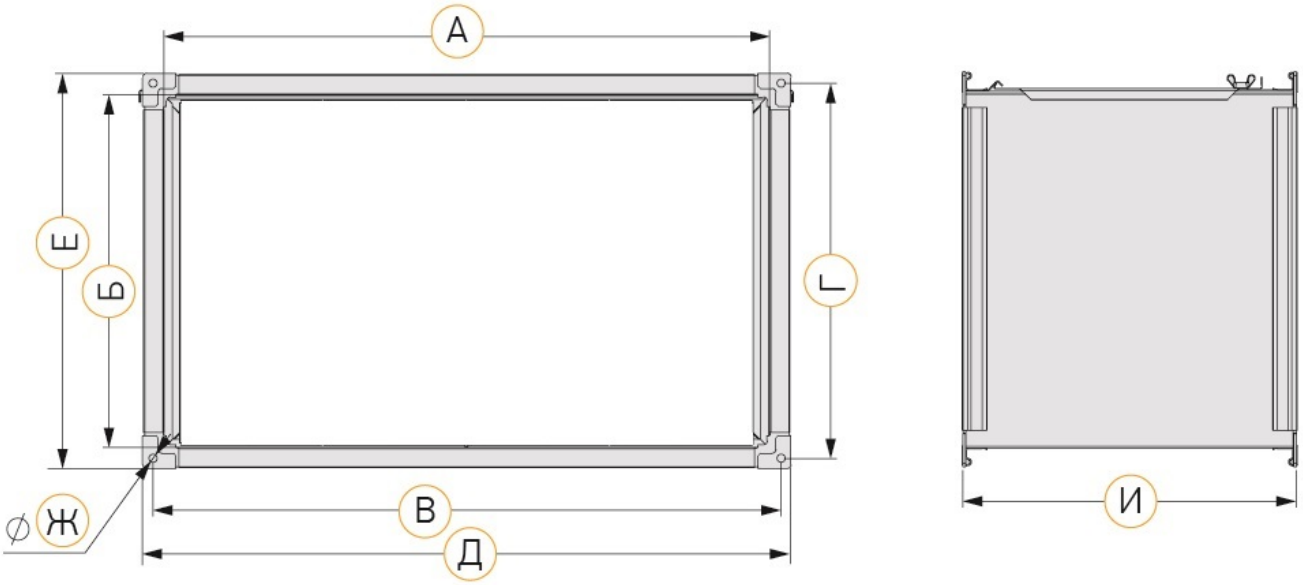

Рисунок 2.4 – Внешний вид и основные размеры фильтров KPU

Таблица 2.4 – Массогабаритные характеристики фильтров KPU

Обозначение	Размеры корпуса, мм								Масса, кг
	А	Б	В	Г	Д	Е	Ж	И	
KPU 30-15	300	150	320	170	340	190	9	330	4,5
KPU 40-20	400	200	420	220	440	240	9	330	5,4
KPU 50-25	500	250	520	270	540	290	9	330	6,6
KPU 50-30	500	300	520	320	540	340	9	330	7,2
KPU 60-30	600	300	620	320	640	340	9	330	8
KPU 60-35	600	350	620	370	640	390	9	330	8,4
KPU 70-40	700	400	720	420	740	440	9	330	9,6
KPU 80-50	800	500	820	520	840	540	9	330	13,4
KPU 90-50	900	500	930	530	960	560	11	340	15,2
KPU 100-50	1000	500	1030	530	1060	560	11	340	16

ОПЦИОНАЛЬНЫЕ ПРИНАДЛЕЖНОСТИ

Фильтрующая вставка SPF для фильтра KPF:

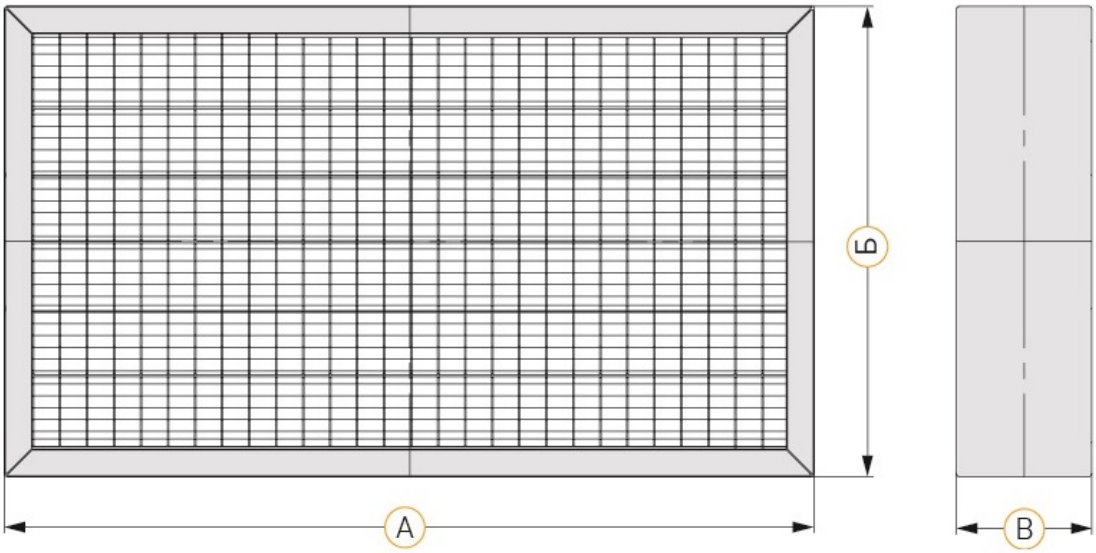

Рисунок 2.5 – Внешний вид и основные размеры фильтрующих вставок SPR

Таблица 2.5 – Основные размеры фильтрующих вставок SPF

Обозначение	Основные размеры фильтрующих вставок, мм		
	А	Б	В
30–15	299	148	100
40–20	399	198	100
50–25	499	248	100
50–30	499	298	100
60–30	599	298	100
60–35	599	348	100
70–40	699	398	100
80–50	799	498	100
90–50	899	498	100
100–50	999	498	100

Фильтрующая вставка SPR для фильтра KPR:

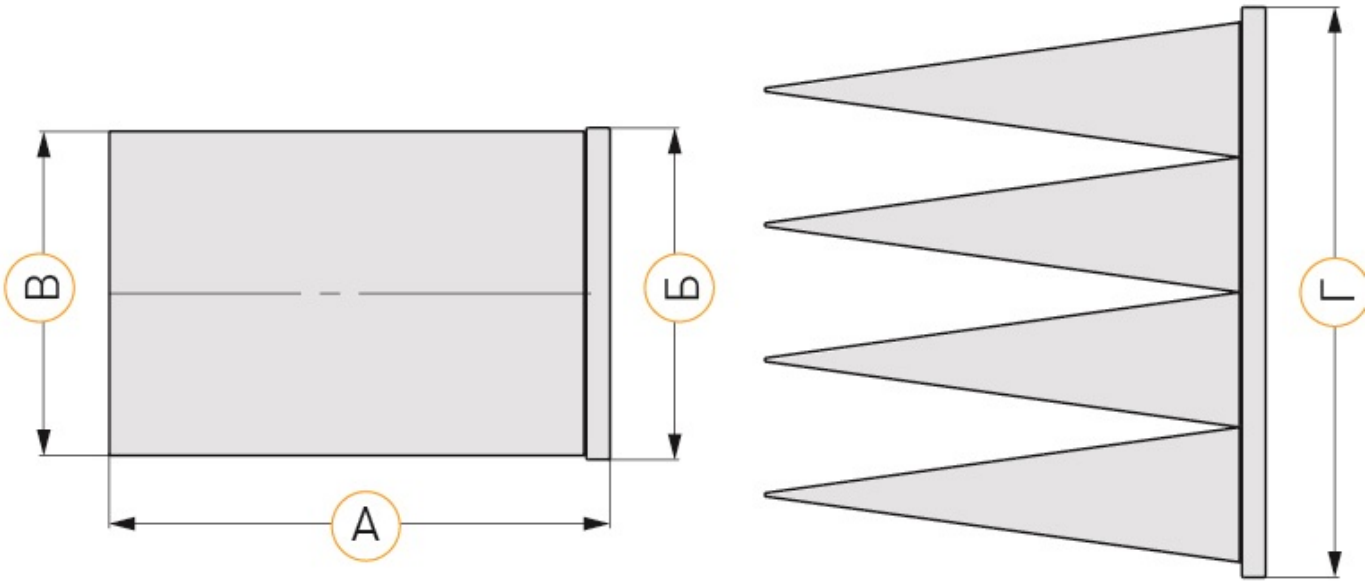

Рисунок 2.6 – Внешний вид и основные размеры фильтрующих вставок SPR

Таблица 2.6 – Основные размеры фильтрующих вставок SPR

Обозначение	Основные размеры фильтрующих вставок, мм			
	А	Б	В	Г
SPR 30-15	420	147	140	298
SPR 40-20	420	197	190	398
SPR 50-25	520	247	240	498
SPR 50-30	520	297	290	498
SPR 60-30	520	297	290	598
SPR 60-35	520	347	340	598
SPR 70-40	600	397	390	698
SPR 80-50	680	497	490	798
SPR 90-50	680	497	490	898
SPR 100-50	680	497	490	998

Фильтрующая вставка SKF для фильтра KKF:

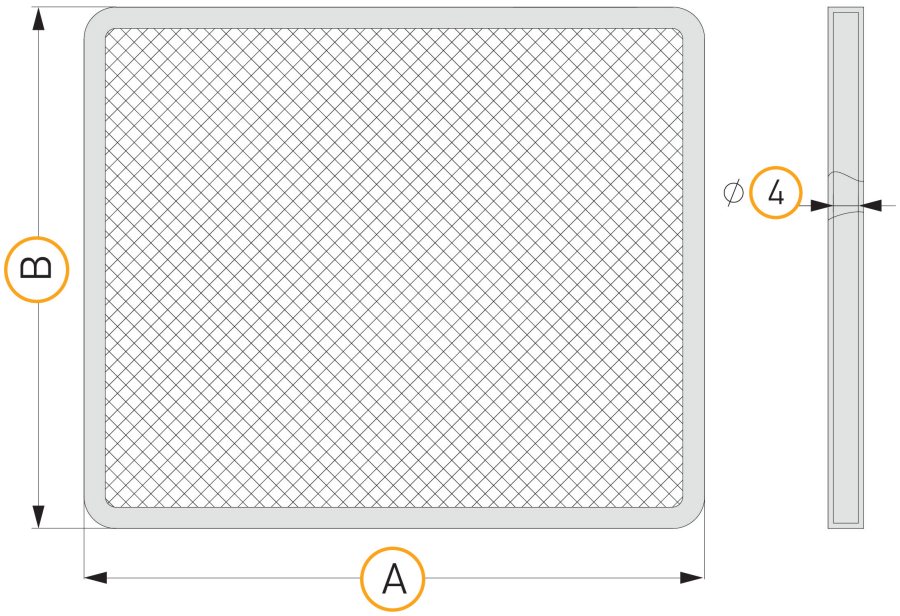

Рисунок 2.7 – Внешний вид и основные размеры фильтрующих вставок SKF

Таблица 2.7 – Основные размеры фильтрующих вставок SPF

Обозначение	Основные размеры фильтрующих вставок, мм	
	А	Б
SKF 100	179	135
SKF 125	202	165
SKF 160	227	195
SKF 200	267	240
SKF 200	312	290
SKF 315	374	355

Фильтрующая вставка SPU для фильтра KPU:

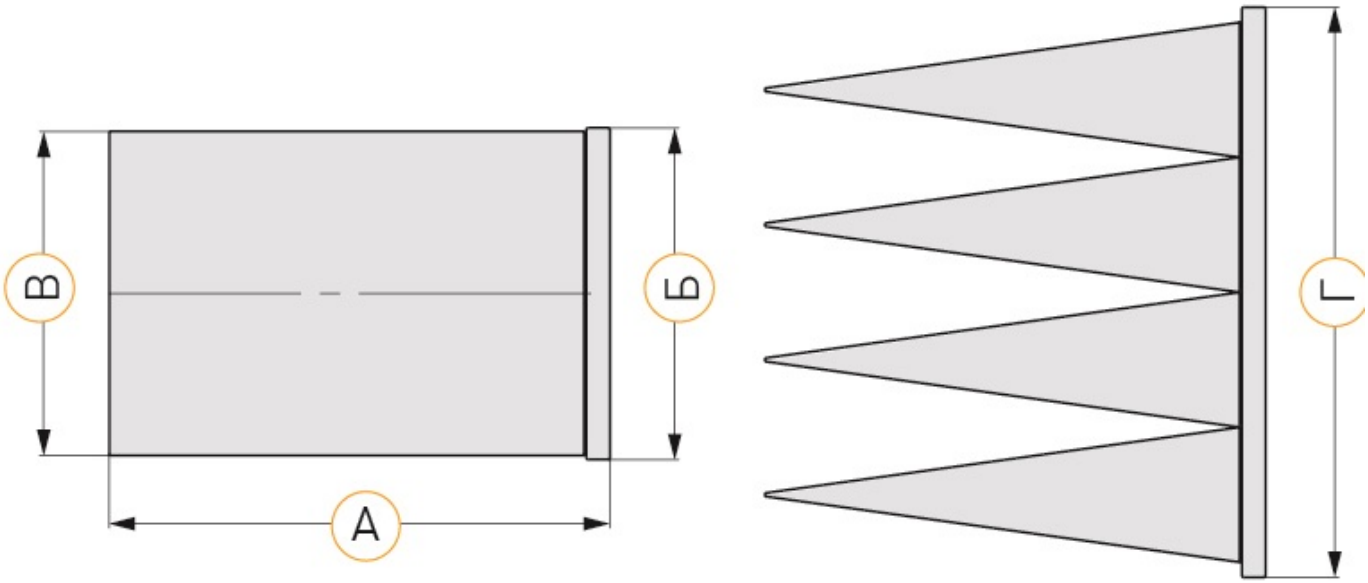

Рисунок 2.8 – Внешний вид и основные размеры фильтрующих вставок SPU

Таблица 2.8 – Основные размеры фильтрующих вставок SPU

Обозначение	Основные размеры фильтрующих вставок, мм			
	А	Б	В	Г
SPU 30-15	210	147	140	298
SPU 40-20	210	197	190	398
SPU 50-25	210	247	240	498
SPU 50-30	210	297	290	498
SPU 60-30	210	297	290	598
SPU 60-35	210	347	340	598
SPU 70-40	210	397	390	698
SPU 80-50	210	497	490	798
SPU 90-50	210	497	490	898
SPU 100-50	210	497	490	998

3 КОМПЛЕКТНОСТЬ ПОСТАВКИ

В комплект поставки входят:

- Секция фильтра – 1 шт.

- Вставка фильтрующая - опционально по заказу.

Примечание: Запасные части и инструмент в комплект поставки не входят.

Фильтры и фильтрующие вставки поставляются на палетах, упакованными в стретч-пленку. Допускается поставка без палета при отгрузки малой партии.

4 МЕРЫ БЕЗОПАСНОСТИ

4.1. При подготовке к работе фильтров и фильтрующих вставок и при их эксплуатации необходимо соблюдать требования безопасности, изложенные в ГОСТ 12.4.021-75 и настоящем паспорте.

4.2. Обслуживание и ремонт фильтров и фильтрующих вставок необходимо производить только при отключении всех элементов вентиляционной системы от электросети и выключенных автоматах защиты.

5 МОНТАЖ И ЭКСПЛУАТАЦИЯ

5.1. Монтаж фильтров и фильтрующих вставок должен производиться в соответствии с требованиями ГОСТ 12.4.021-75, проектной документации и настоящего паспорта.

5.2. Перед установкой необходимо произвести осмотр фильтра и фильтрующей вставки. При обнаружении повреждений, дефектов, полученных в результате неправильной транспортировки или хранения, ввод фильтра и вставки в эксплуатацию без согласования с предприятием-продавцом не допускается.

5.3. Фильтры и фильтрующие вставки устанавливаются в канал вентиляции, располагать фильтры разрешается без индивидуального крепления в любом положении таким образом, чтобы был обеспечен сервисный доступ к съемной панели секции.

5.4. Соединение с системой вентиляции фильтров KPR, KPF и KPU осуществляется путем присоединения фланцев к ответным фланцам воздуховодов при помощи болтов M8 с гайками и шайбами “гровер” и скоб (в комплект поставки не входят). Стяжные скобы рекомендуется устанавливать на фланцы с длиной стороны более 50см, с шагом 20-30см.

Допускается крепление саморезами по периметру фланца. Места соединения фланцев необходимо герметизировать.

5.6. При установке снаружи помещения необходимо обеспечить защиту секции фильтра от осадков.

5.7. Недопустимо изменение геометрической формы секции фильтра при установке, допустимая несоосность при установке не более 2% от размера Г.

5.8. Для обеспечения равномерного износа фильтрующей вставки рекомендуется устанавливать секцию фильтра на растоянии 1 - 1,5 м от других секций, переходов, отводов, сужений и расширений воздуховодов.

5.9. Для дистанционного контроля степени загрязнения фильтрующей вставки рекомендуется применять дифференциальный датчик перепада давления DPD-5. Монтаж зондов датчика DPD производить в соответствии с рис. (см. рисунок 5.1). Рекомендуется устанавливать датчик перепада давлений на минимальном расстоянии от зондов.

Максимальный перепад давления на датчике DPD необходимо настраивать в соответствии с рекомендуемым конечным сопротивлением фильтра (см. таблицу 5.1).

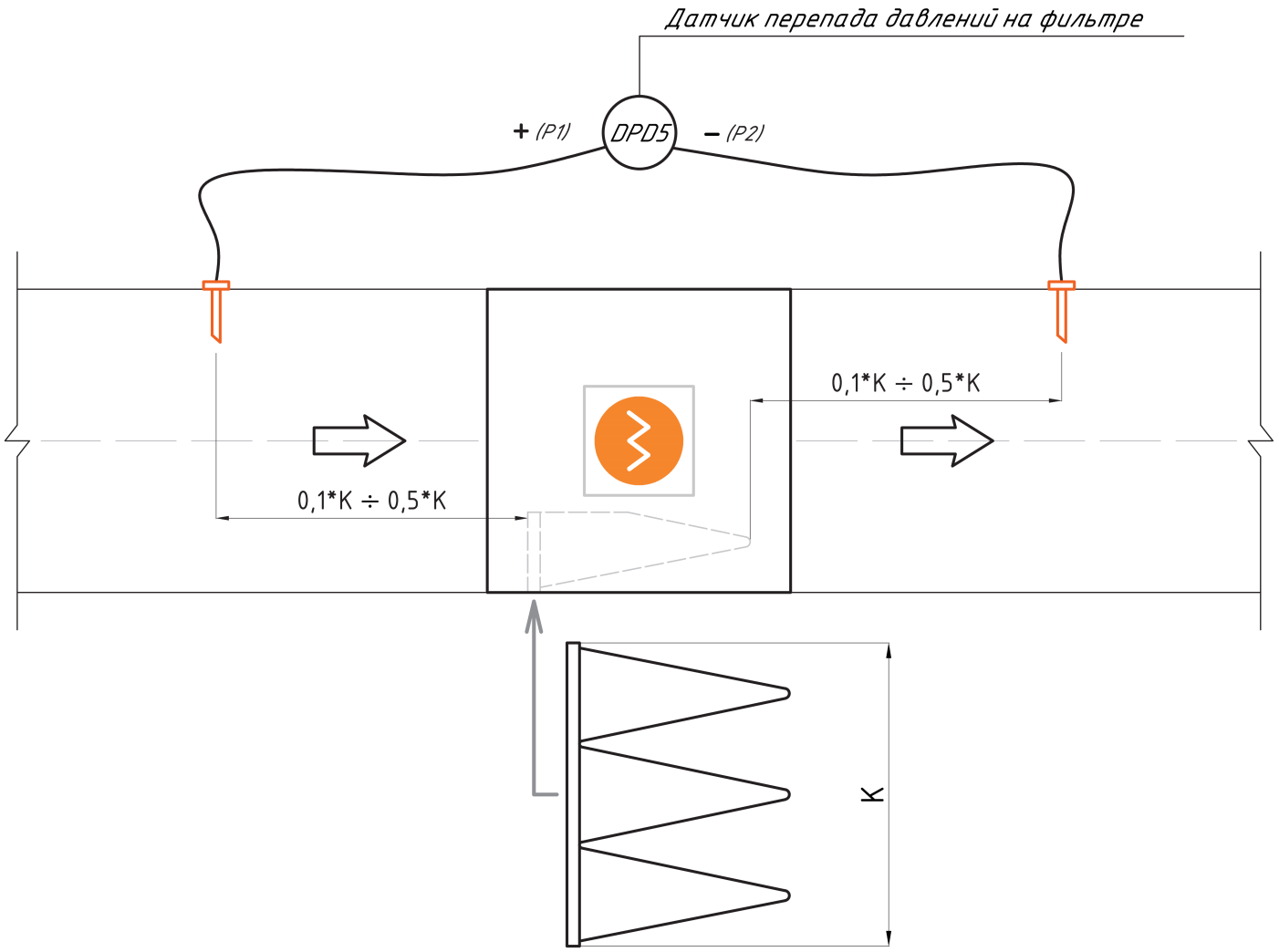

Рисунок 5.1 – Приниципиальная схема расположения датчиков

Таблица 5.1 – Характеристики сопротивлений фильтров

Класс очистки фильтра	Начальное сопротивление фильтра, Па	Рекомендуемое конечное сопротивление фильтра, Па
G3	36	250
F5	53	450
F7	96	450
F9	124	450

5.10. Эксплуатация фильтра допускается при скорости воздуха в сечении не более 6 м/с для фильтра класса очистки G3 и не более 5 м/с для фильтров класса очистки F5, F7, F9.

5.11. В целях пожарной безопасности запрещается устанавливать фильтры на расстоянии менее 1 - 1,5 м от секций электронагревателей.

5.12. После монтажа и запуска секции фильтра в эксплуатацию рекомендуется производить проверку степени загрязнения фильтрующей вставки 1 раз в месяц до первой замены для определения регламентного срока замены фильтрующих вставок реально соответствующего фактической скорости загрязнения фильтра.

6 ТЕХНИЧЕСКОЕ ОБСЛУЖИВАНИЕ

6.1. Техническое обслуживание должно проводиться в соответствии с установленным регламентом работ по обслуживанию вентиляционной системы (установки) в составе которой установлена секция фильтра.

6.2. При осмотре проверяется:

- отсутствие механических повреждений;

- надежность крепления фильтра к конструкциям вентиляционной системы (установки) и герметичность её уплотнений;

- загрязненность фильтрующей вставки.

6.3. При необходимости фильтрующая вставка целиком заменяется.

7 ХРАНЕНИЕ И ТРАНСПОРТИРОВАНИЕ ИЗДЕЛИЯ

7.1. Фильтры и фильтрующие вставки консервации не подвергаются.

7.2. Фильтры и фильтрующие вставки транспортируются в собранном виде. При транспортировке водным транспортом Фильтры и вставки упаковываются в ящики по ГОСТ 2991-85 или ГОСТ 10198. При транспортировании в районы Крайнего Севера и труднодоступные районы они упаковываются по ГОСТ 15846-2002.

7.3. Фильтры и фильтрующие вставки могут транспортироваться любым видом транспорта, обеспечивающим их сохранность и исключающим механические повреждения, в соответствии с правилами перевозки грузов действующим на транспорте используемого вида.

7.4. Фильтры и фильтрующие вставки следует хранить в помещении, где колебания температуры и влажности воздуха несущественно отличаются от колебаний на открытом воздухе (например, палатки, металлические хранилища без теплоизоляции).

8 ВЫВОД ИЗ ЭКСПЛУАТАЦИИ И УТИЛИЗАЦИЯ

Срок службы секции фильтров – 10 лет.

По окончании срока службы изделие должна быть доставлено в специализированную организацию занимающуюся утилизацией промышленного оборудования.

При отсутствии данной организации следует разобрать его на отдельные компоненты по типу металла (корпус – сталь, и т. п.) и сдать в пункт приема металлолома. Разрешается утилизировать фильтрующий элемент как твердые коммунальные отходы. Фильтрующий элемент вставки является расходным элементом.

Демонтаж и разборка изделия должны осуществляться квалифицированным персоналом.

9 СВЕДЕНИЯ О РЕКЛАМАЦИЯХ

9.1 Приемка по качеству и количеству производится при передаче товара.

Ответственность за проверку состояния оборудования лежит на Грузополучателе.

При получении оборудования следует убедиться в том что:

- Полученное оборудование соответствует заказу и сопроводительным документам.

- Нет никаких наружных механических повреждений.

9.2 Если при доставке товара транспортной компанией в адрес Грузополучателя были выявлены повреждения:

- Произвести разгрузку прибывшего груза и приемку на складе Грузополучателя совместно с водителем (экспедитором).

- Составить коммерческий акт о количестве поврежденного/недоставленного груза, указав в нем причины повреждения/недостачи. Акт должен быть подписан водителем (экспедитором) и уполномоченным представителем грузополучателя.

- Сделать запись во всех экземплярах товарно-транспортных накладных о повреждении/недостаче груза и о составлении акта (для CMR в графе номер 24).

- Необходимо направить Поставщику копию составленного двухстороннего акта, с описанием сведений о повреждениях, заказным письмом в течение 48 часов (2-х рабочих дней) с момента поставки.

ВНИМАНИЕ! Если Покупатель своевременно не предъявил рекламацию о недостатках оборудования, считается, что он принял оборудование без претензий к его качеству.

9.3. При обнаружении несоответствия качества, комплектности и т.п. потребитель обязан вызвать представителя предприятия-продавца для рассмотрения претензии и составления акта приемки продукции по качеству, который является основанием для решения вопроса о правомерности предъявляемой претензии.

9.4. При нарушении потребителем (заказчиком) правил транспортирования, приемки, хранения, монтажа и эксплуатации изделий претензии по качеству не принимаются.

10 ГАРАНТИЙНЫЕ ОБЯЗАТЕЛЬСТВА

Предприятие изготовитель гарантирует соответствие изделий требованиям технических условий при соблюдении потребителем правил эксплуатации, транспортирования, хранения и монтажа.

Гарантийный срок -– 36 месяцев со дня продажи изделия.

По вопросам обеспечения гарантийных обязательств обращаться в Сервис (Московская область, п. Горки Ленинские, промзона «Технопарк», Инновационный проезд, д. 8).

Телефон: 8 (800) 707-52-56, доб. 3. Электронная почта: service@vertro.ru.

Оборудование снимается с гарантии в случае выполнения потребителем или иной организацией, кроме указанной в предыдущем абзаце, ремонта, частичной или полной разборки оборудования, а также его элементов без письменного согласования данных действий с Сервисным центром.

Обязательной сертификации не подлежит.

11 СВИДЕТЕЛЬСТВО О ПРОДАЖЕ

Штамп поставщика
Дата продажи:

12 ОТМЕТКИ О РЕМОНТЕ

№	НАИМЕНОВАНИЕ РАБОТ	ПРИМЕЧАНИЕ
1	ДАТА:	
2	ДАТА:	
3	ДАТА:	

ООО «ВЕРТРО»
117556, г. Москва, Симферопольский бульвар, 3
тел.: **8 (800) 707-52-56** (бесплатно по РФ)
www.vertro.ru